CODICE	DESCRIZIONE	POS.	GR.
K070045972A	COPERCHIO TANICA	1	
K070046060A	TANICA	2	
K070046160A	GALLEGGIANTE	3	
K070046260A	PANNELLO COMANDI	4	
K070046360A	MANOPOLA UMIDOSTATO	5	
K210022300A	UMIDOSTATO SECCO	6	
K170081200B	ETICHETTA PANNELLO COMANDI	7	
G0665A	GR.CONVOGLIATORE	8	
K040014200A	STAFFA MOTORE	9	
G0563A	GR VENTOLA+CLIP SECCO	10	
J060000100B	MOTORE KELI YJ58-16A	11	
276506A	TERMOSTATO ART.K50-P1118/005	12	
K070045772A	BASE	13	
K160015100D	CAVO ALIMENTAZIONE SECCO	14	
279386B	FISSACAVO PIATTO INT.18 MM	15	
K070045272A	TOP	16	
K070045360A	COPERCHIO TOP	17	
K070045472A	POSTERIORE	18	
K070045572A	MANIGLIA	19	
K070045672A	FILTRO ARIA	20	
G0666A	GR.FRONTALE	21	
J300004300A	COMPRESSORE TATUNG FE140Y-E	22	
L030007700A	GR.BATTERIE	23	
K100045700A	TUBO PREMENTE	24	
K100045800A	TUBO ASPIRAZIONE	25	
J190002496B	TAPPO SCARICO CONDENSA SECCOTECH	26	
K160015000E	CABLAGGIO GENERALE SECCO	27	
K210023700A	MICROINTERRUTTORE SECCOTECH	28	

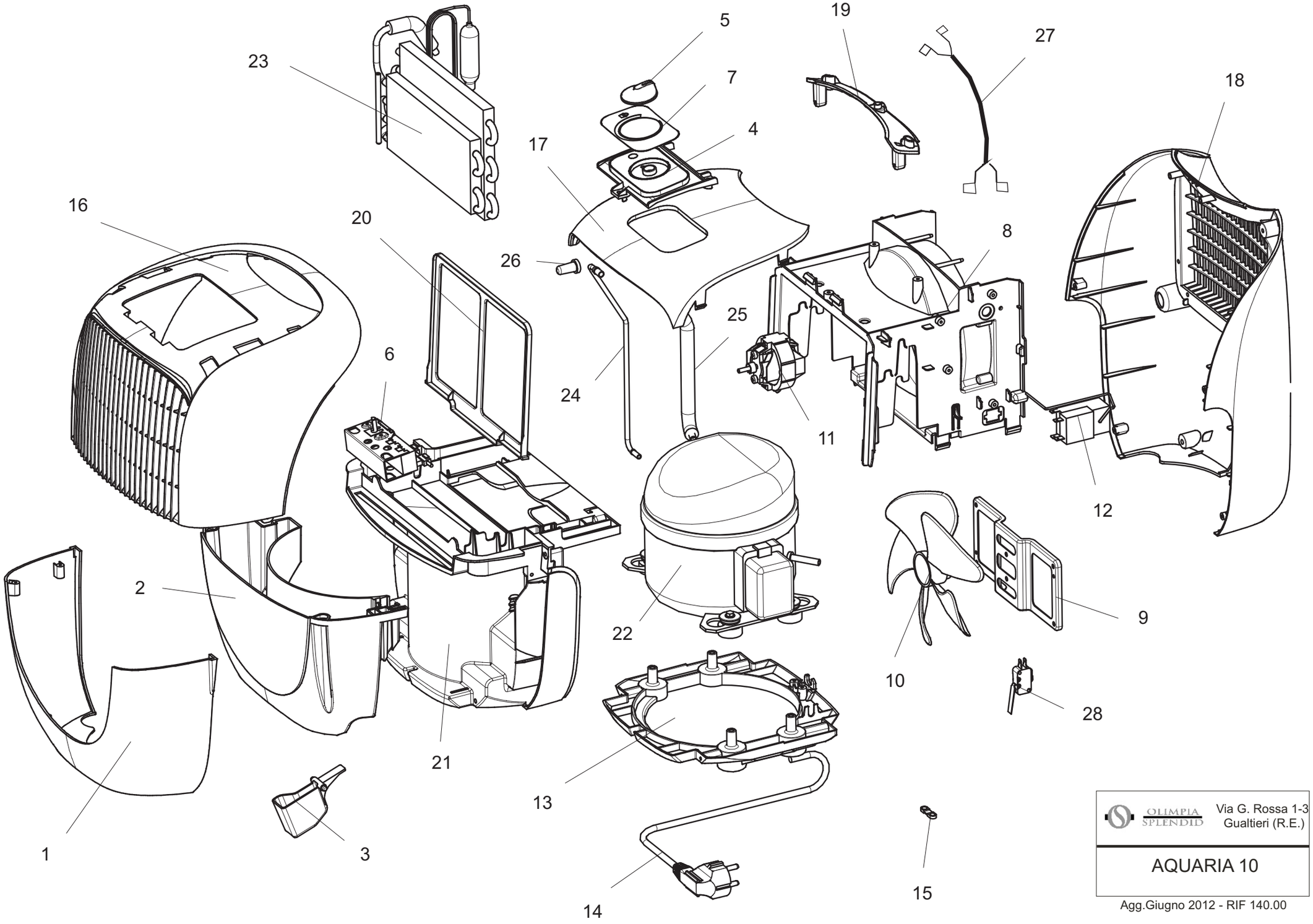

OLIMPIA SPLENDID
Via G. Rossa 1-3
Gualtieri (R.E.)

AQUARIA 10

Agg.Giugno 2012 - RIF 140.00